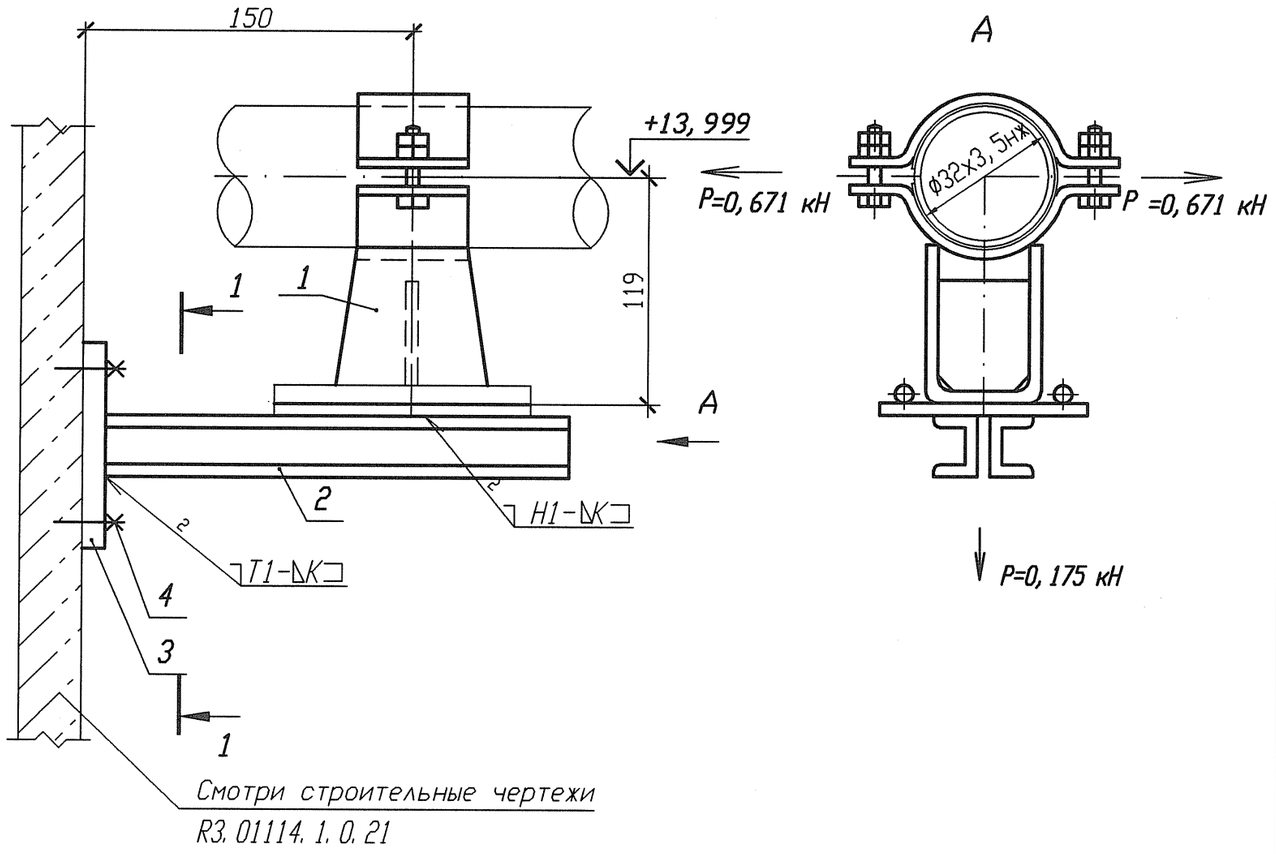

Спецификация деталей

Поз.	Обозначение	Наименование	Кол.	Материал	Масса, кг ед.	Масса, кг общ.	Приме-чание
1	18-517. 000-27	Опора 32	1	Сборный	2, 1382	2, 1382	
2	ГОСТ 8240-97	Швеллер 10У l=250	2	Ст 3 пс 2-св ГОСТ 535-2005	2, 1475	4, 295	
3	По настоящему чертежу ГОСТ 19903-74	Лист Б-ПН 6х210х260	1	Ст 3 пс 2-св ГОСТ 14637-89	2, 5717	2, 5717	
4	ГОСТ 28778-90	БСР 10х100 У3	4	Сборный	0, 0906	0, 3624	
	ГОСТ 9467-75	Электроды		УОНИИ 13/45		-	
Итого:							9, 3126

1 Привязку опоры смотри 3ТС10Z14.
2 Сварку производить по ГОСТ 5264-80.
3 Отметка трубопровода подлежит уточнению в соответствии с уклоном трубопровода.
4 Р - максимальная нагрузка на опору с учетом сейсмических воздействий.
5 Катет шва (К) принять по наименьшей толщине свариваемых деталей.
6 Изготовить один комплект.

Деталь поз. 3

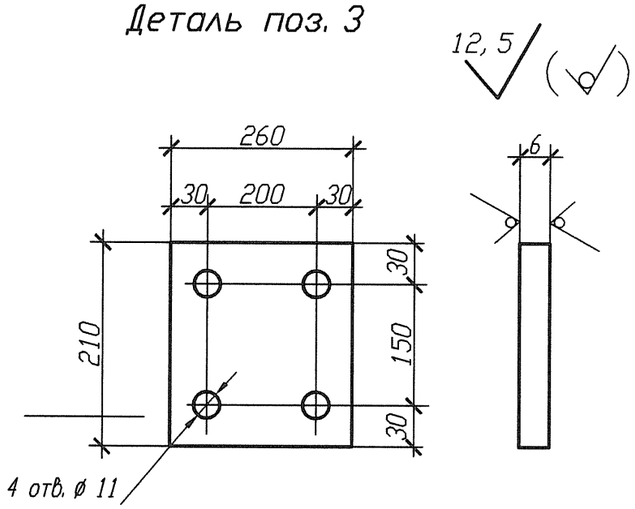

Разрез 1-1

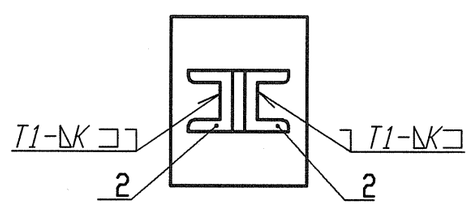

АРХИВНЫЙ ЭКЗЕМПЛЯР

Инв. N подл. R3. 03733. 1. 0. 13
Лист 165

Изм.	Кол. уч.	Лист	N док.	Подпись	Дата
Инж. 2к.		Сидоренко			17.05
Пров. инж. 2к.		Случевская			17.05
Пров. вед. инж.		Махотина			17.05
Нач. гр.		Хубрев			17.05
Н. контр.		Краснояров			17.05

R3. ТС10. 3012. 013. 01. 00. 042

Ростовская АЭС Блок 3

Редукторное отделение Герметичная часть Трубопроводы байпасной очистки воды I контура Рр больше 2. 2 МПа	Стадия	Лист	Листов
	Р	1	1
Опора скользящая направляющая 3ТС10У044	ОАО "НИАЭП" 2012		

Инв. N подл. | Подп. и дата | Взам. инв. N
R3. 03733. 1. 0. 13

Формат А3

Формат А3